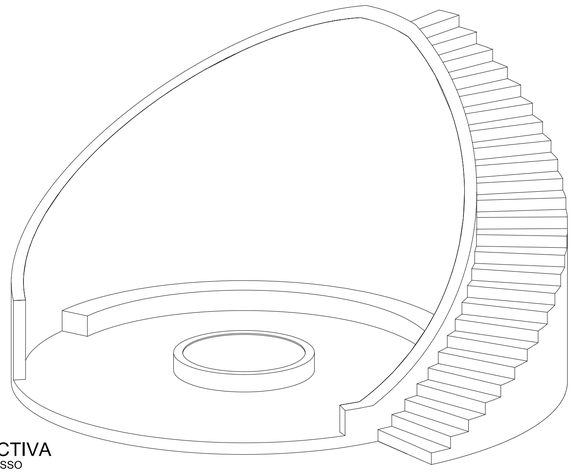

PERSPECTIVA
PRAÇA DE ACESSO
SEM ESCALA

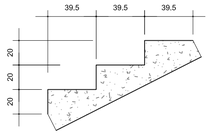

DETALHE DEGRAUS
ESC:1/25

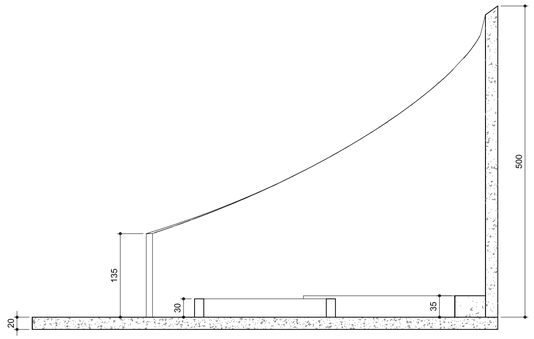

CORTE TRANSVERSAL
PRAÇA DE ACESSO
ESC:1/50

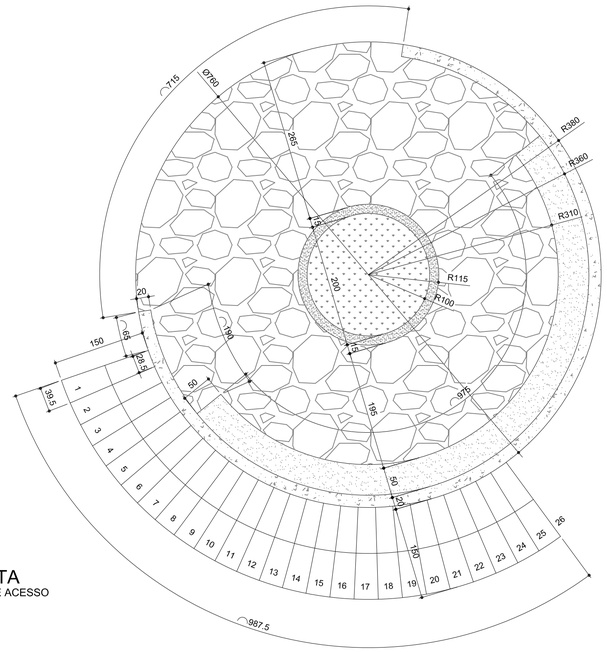

PLANTA
PRAÇA DE ACESSO
ESC:1/50

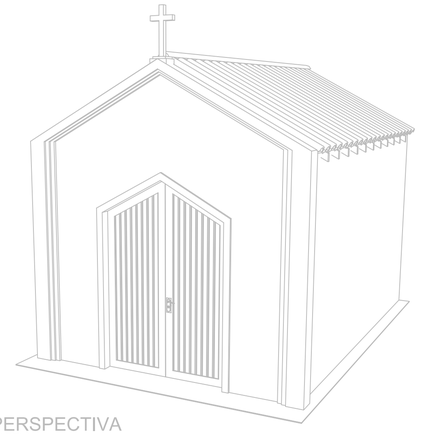

PERSPECTIVA
CAPELA
SEM ESCALA

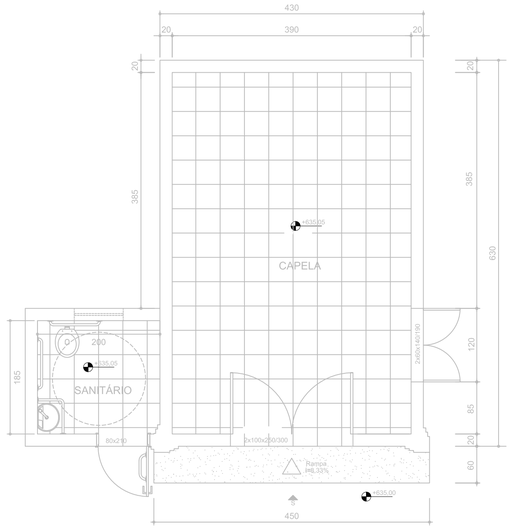

PLANTA
CAPELA E SANITÁRIO
ESC:1/50

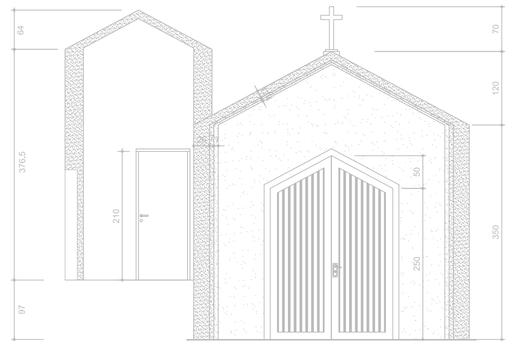

FACHADA
CAPELA E SANITÁRIO
ESC:1/50

DETALHE PILAR
CAPELA
ESC:1/25

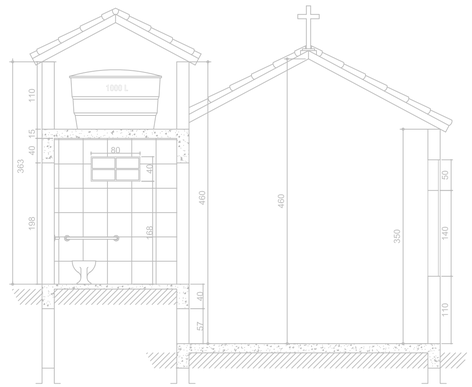

CORTE TRANSVERSAL
CAPELA E SANITÁRIO
ESC:1/50

gov.br
Documento assinado digitalmente
ROBERTO KELLER CARVALHO GONÇALVES
Data: 29/06/2025 18:05:53-0300
Verifique em https://validar.iti.gov.br

LUCIANO DE SA MADUREIRA:03521308650
Assinado de forma digital por LUCIANO DE SA MADUREIRA:03521308650
Dados: 2025.08.29 09:34:44 -03'00'

OBSERVAÇÕES:

NOTAS:

Não fazem parte desta etapa, as execuções da capela velório, do sanitário e do depósito, bem como as instalações elétricas, que serão objeto de outra licitação ou executadas pela equipe da Prefeitura Municipal.

ENGENHARIA

KELLER ENGENHARIA
Keller Engenharia, Projetos e Consultoria Ltda.
Rua Marieta Ferreira Soares, 7 - Centro
CEP: 35878-000 - Carmésia - MG

ALTERAÇÕES

Nº	REVISÃO/DESCRIÇÃO	DATA
1	INICIAL.	24/08/2025

Roberto Keller Carvalho Gonçalves
Engenheiro Civil e de Segurança do Trabalho
CREA-MG: 63.955-D
robertokeller@uol.com.br
FONE: VIVO (31) 98301-1756

RESPONSÁVEL TÉCNICO
ROBERTO KELLER CARVALHO GONÇALVES
CREA - MG : 63.955/D
RNP - 140453958-1 - Registro Nacional Profissional

PROJETO: REFORMA E ADEQUAÇÃO CEMITÉRIO MUNICIPAL DE PASSABÉM

DESCRIÇÃO: PROJETO ARQUITETÔNICO
PLANTAS, CORTES, PERSPECTIVAS E DETALHES: PRAÇA DE ACESSO E CAPELA

LOCAL: RUA DO BONFIM, S/Nº - CENTRO - PASSABÉM - MG

CLIENTE / PROPRIETÁRIO / ORIGEM: PREFEITURA MUNICIPAL DE PASSABÉM

PREFEITO LUCIANO DE SÁ MADUREIRA

ESCALA	ÁREA	DESENHISTA	DATA	FOLHA
INDICADA	670,68m²	ROBERTO KELLER CARVALHO GONÇALVES	24/08/2025	A1 002/004

ARQUIVO: c:/Passabém/Reforma e adequação Cemitério Municipal de Passabém