CAIXA COLETORA DE SARJETA EM CONCRETO
CCC 01 (*)
ESCALA: 1:25

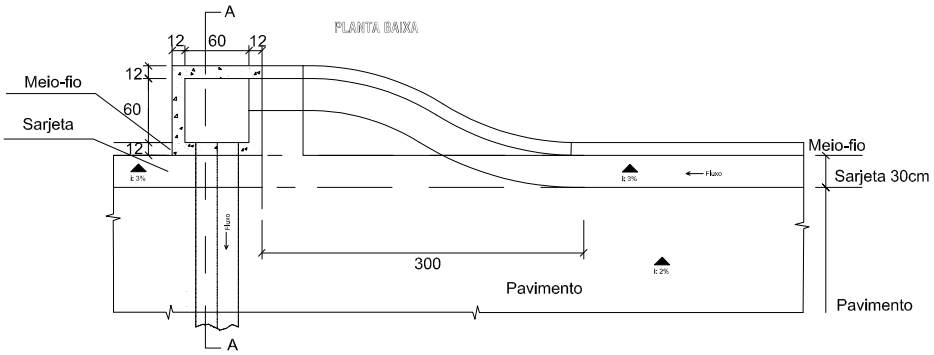

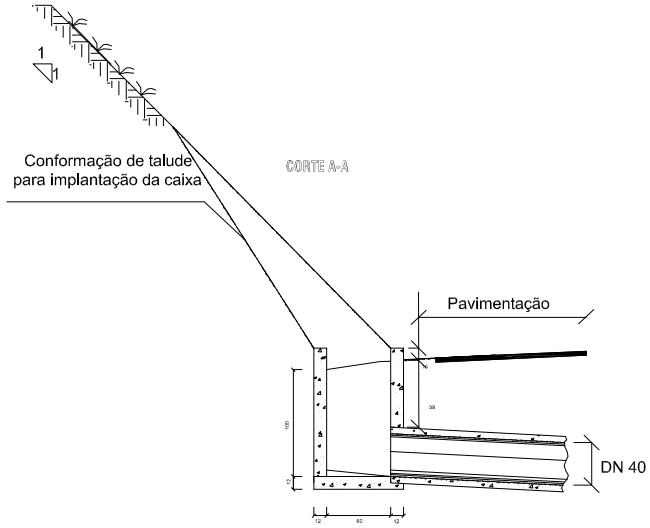

DISSIPADOR DE ENERGIA ADAPTÁVEL A DESCIDA D'ÁGUA
DED 01 A
ESCALA: 1:25

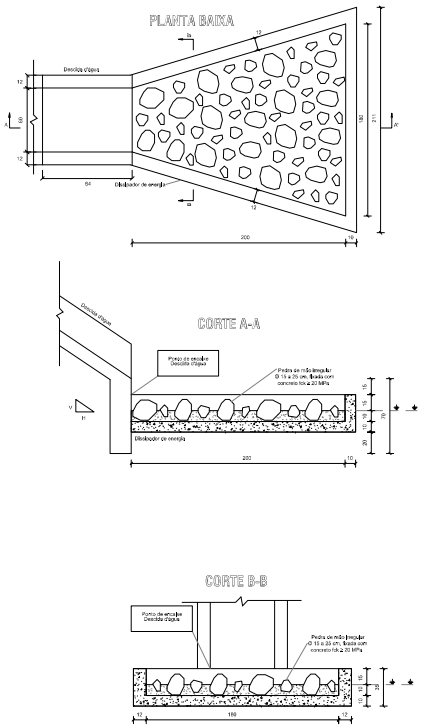

CROQUI DMT
PASSABÉM - ITABIRA
ESCALA: 1:10.000
Distância = 54.200m

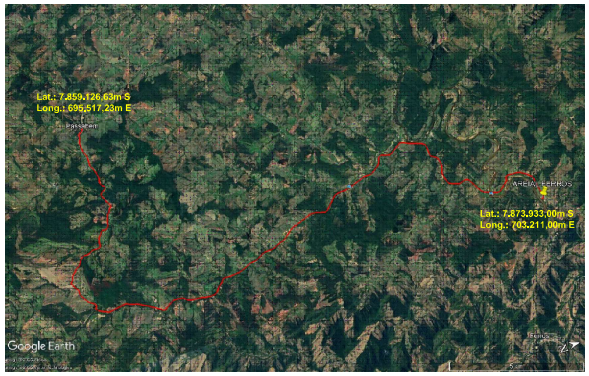

CROQUI DMT
PASSABÉM - AREIAL FERROS
ESCALA: 1:10.000
Distância = 30.000m

OBSERVAÇÕES:

NOTAS:

ENGENHARIA

KELLER ENGENHARIA

Keller Engenharia, Projetos e Consultoria Ltda.
Rua Marieta Ferreira Soares, 7 - Centro
CEP: 35678-000 - Carmésia - MG

ALTERAÇÕES

Nº	REVISÃO/DESCRIÇÃO	DATA
1	INICIAL.	03/03/2025
2	REVISÃO / COMPLEMENTAÇÃO DRENAGEM	15/04/2025

Roberto Keller Carvalho Gonçalves
Engenheiro Civil e de Segurança do Trabalho
CREA-MG: 63.955-D
robertokeller@uol.com.br
FONE: VIVO (31) 98301-1756

PROJETO: PAVIMENTAÇÃO DE VIAS PÚBLICAS
EXTENSÃO DA RUA ANTÔNIO LINHARES

ASSUNTO: PROJETO CMI.
CROQUIS E DETALHES CAIXA COLETORA E DISSIPADOR DE ENERGIA

LOCAL: RUA ANTÔNIO LINHARES - CENTRO - PASSABÉM - MG

RESPONSÁVEL TÉCNICO: ROBERTO KELLER CARVALHO GONÇALVES
CREA - MG 63.955-D
RNP - 140453356-1 - Registro Nacional Profissional

PROPRIETÁRIO: PREFEITURA MUNICIPAL DE PASSABÉM
LUCIANO DE SÁ MADUREIRA 03527138669
Assinado de forma digital por LUCIANO DE SÁ MADUREIRA:03527138669
Dados: 2025.04.15 11:07:00-03'00'
PREFEITO LUCIANO DE SÁ MADUREIRA

ESCALA:	ÁREA:	RESPONSÁVEL:	DATA:	PRANCHA:
INDICADA	3.102,24m²	ROBERTO KELLER CARVALHO GONÇALVES	15/04/2025	A1 002 003

ARQUIVO: C:/Passabém/Pavimentação RUA ANTÔNIO LINHARES